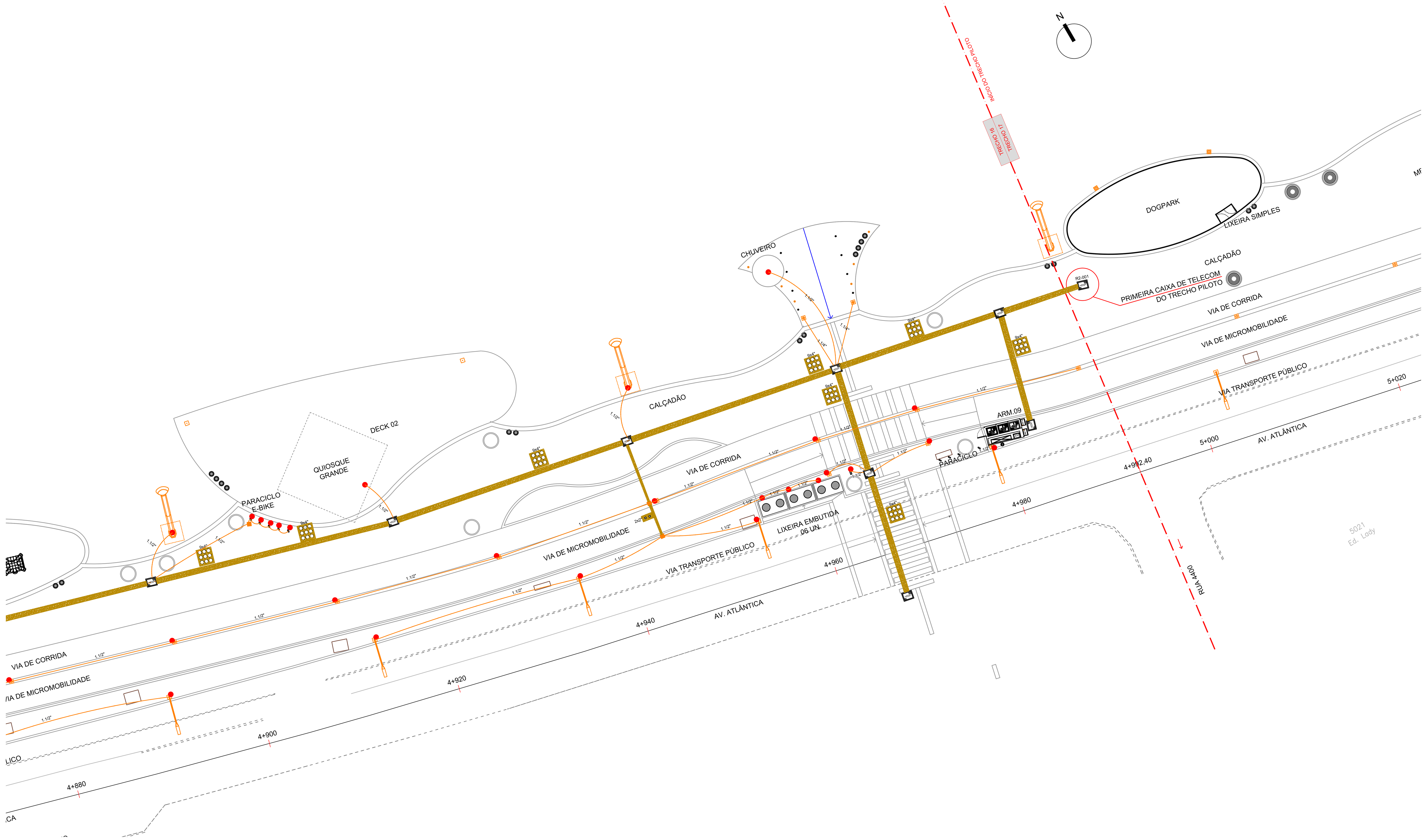

06 PROJETO TELECOM/FO - ARMÁRIOS TEL-09 E FO-09

Escala 1:250

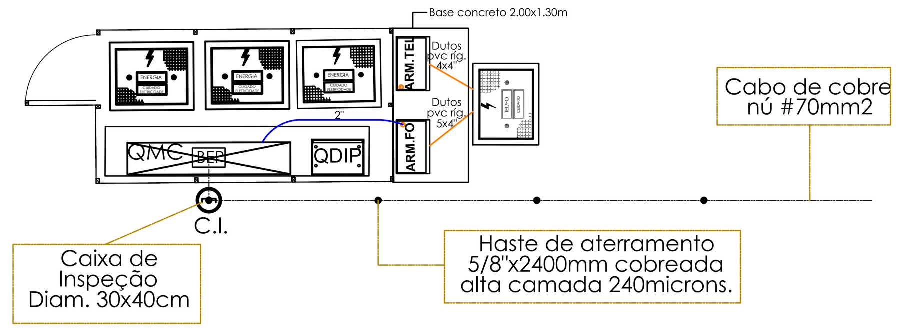

A PLANTA BAIXA IMPL. ARM. TEL/FO

Sem escala

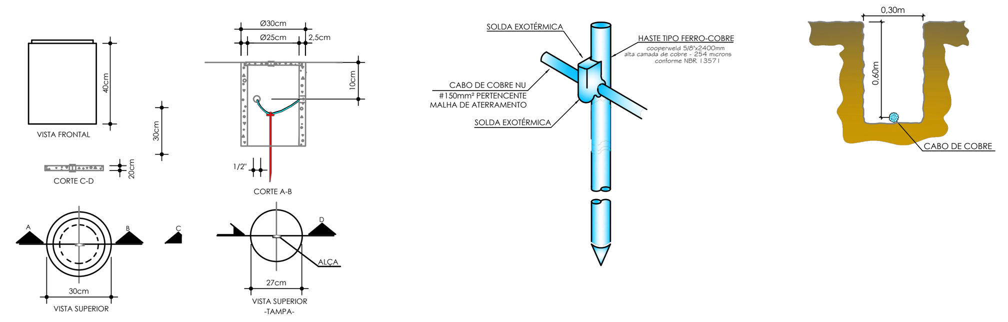

B DET. ATERRAMENTO

Sem escala

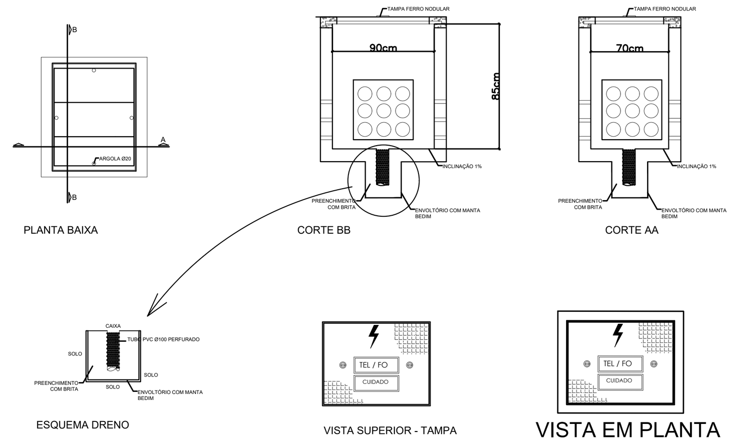

NOTAS:
- APLICAÇÃO PARA REDES DE DISTRIBUIÇÃO - REDE NEUTRA (TELECOM/FO/SOM/CFTV);
- DUAS LINHAS DE DUTOS COM ATÉ 6 DUTOS;
- CLASSE DO CONCRETO DEVE SER IGUAL OU MAIOR QUE C25. EM REGIÕES MARÍTIMAS OU ÁREAS INDUSTRIAIS USAR IGUAL OU MAIOR QUE C30 (NBR 6118);
- CAIXA EM CONCRETO ARMADO;
- A BASE DA CAIXA DEVERÁ TER INCLINAÇÃO DE ESCOAMENTO DE 1% EM DIREÇÃO AO DRENO;
- MEDIDAS EM MILÍMETROS;

C DET. CAIXA R2

Sem escala

ÁRMARIO OUTDOOR FO

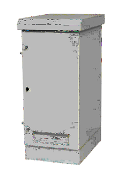

Composição Base Armários Outdoor para Fibra Óptica
Armário construído em Chapa de Aço Galvanizada
(1x) Chassi
(1x) Topo preparado para integração de Sistema de Ventilação forçada
(1x) Porta frontal c/ Parede Simples: Juntas de vedação para estanquicidade
Dobradiças invioláveis
Grelhas estampadas para ventilação natural e arrefecimento do interior do armário
(1x) Fecho de punho rotativo c/ chave
(2x) Filtros para controlo de condensação e de impurezas na ventilação natural para o interior do armário
(1x) Retentor de porta (limitador e auto-bloqueio da porta)
(3x) Painéis fixos (Laterais e Traseiro) de parede simples
Juntas de vedação para estanquicidade
(1x) Estrutura Pivotante para fibra
(1x) Pedestal em Aço Inox para instalação em maciço
COR: RAL 7035

DETALHE DE CAIXA DE PASSAGEM - TIPO R2

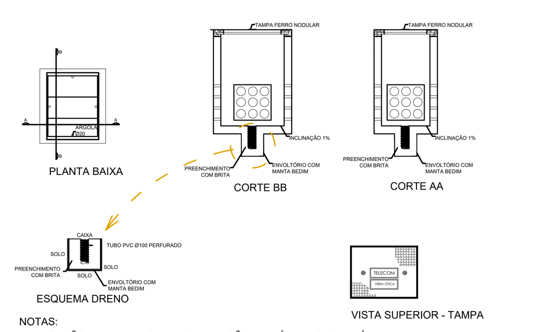

NOTAS:
- APLICAÇÃO PARA REDES DE DISTRIBUIÇÃO PRIMÁRIA E SECUNDÁRIA;
- TRÊS LINHAS DE DUTOS COM ATÉ 9 DUTOS;
- CLASSE DO CONCRETO DEVE SER IGUAL OU MAIOR QUE C25. EM REGIÕES MARÍTIMAS OU ÁREAS INDUSTRIAIS USAR IGUAL OU MAIOR QUE C30 (NBR 6118);
- CAIXA EM CONCRETO ARMADO;
- A BASE DA CAIXA DEVERÁ TER INCLINAÇÃO DE ESCOAMENTO DE 1% EM DIREÇÃO AO DRENO;
- MEDIDAS EM MILÍMETROS;

DETALHE DE CAIXA DE PASSAGEM - TIPO TEL-FO

VISTA EM PLANTA

Caixa de Passagem de Alumínio (40x40x20) Wetzel

Fabricada em alumínio, é ideal para montagem de equipamentos elétricos em geral e/ou outras ligações em ambientes úmidos e com emanação de gases não inflamáveis.
Elevada resistência mecânica e à corrosão.
Tampa Reversível.
Pintura a pó epóxi-poliéster na cor cinza munsell 6,5.
Dimensões em cm (CxLxA): 40x40x20

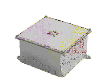

BANCOS DE DUTOS

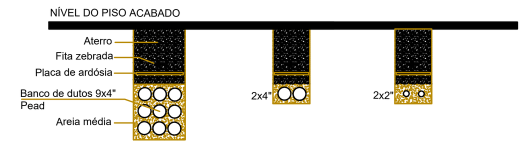

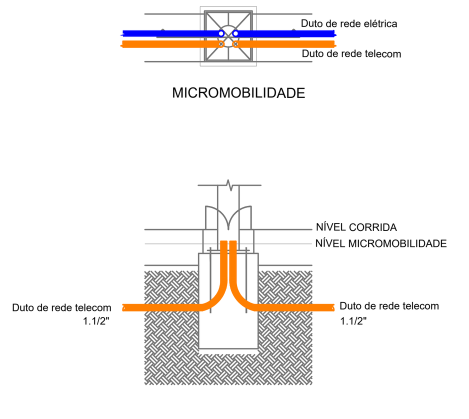

DETALHE GENÉRICO DA ALIMENTAÇÃO
DOS POSTE DE ILUMINAÇÃO EM BARRAMENTO

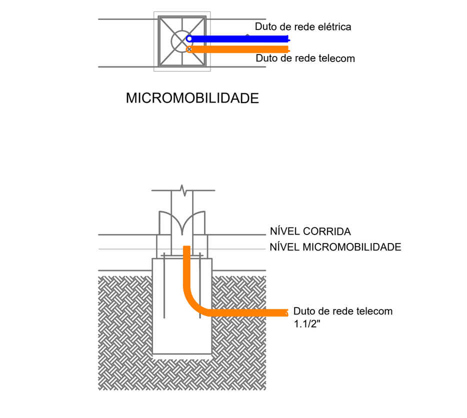

DETALHE GENÉRICO DA ALIMENTAÇÃO
DOS POSSTE DE ILUMINAÇÃO EM FINAL DE CIRCUITO

SIMBOLOGIA REDE TELECOM/FO

Símbolo	Descrição
ARM. TEL	QUADRO DE DISTRIBUIÇÃO ILUMINAÇÃO PÚBLICA
ARM.FO	QUADRO DE MEDIÇÃO PADRÃO CELESC
	CAIXA DE PASSAGEM E DERIVAÇÃO TIPO "R2" - DIM. CONF. DETALHE ACESSIVEL E COM TAMPA DE FERRO PADRÃO
	CAIXA DE PASSAGEM E DERIVAÇÃO EM ALUMÍNIO FUNDIDO. CONFORME DET. EM PROJETO
	BANCO DE DUTOS SUBTERRÂNEO - ALIMENTADORES E DISTRIBUIÇÃO

LEGENDA

(EXISTENTE) MEIO FIO
(EXISTENTE) MEIO FIO REBAIXADO
PROJETO GEOMÉTRICO
RAMPA PROJETADA
(ILUMINAÇÃO) SUPERPOSTE
(ILUMINAÇÃO) POSTE DE ILUMINAÇÃO GERAL
(ILUMINAÇÃO) POSTE "QUIOSQUE"
(ILUMINAÇÃO) POSTE "TOCHA"
(ILUMINAÇÃO) BALIZADOR DE PISO
(MOBILIÁRIO) PARACICLO
(MOBILIÁRIO) TOTEM INFORMATIVO
(MOBILIÁRIO) MUPI
(MOBILIÁRIO) MÓD. LIXEIRA SCT DUPLO
(MOBILIÁRIO) LIXEIRA SIMPLES

MAPA CHAVE

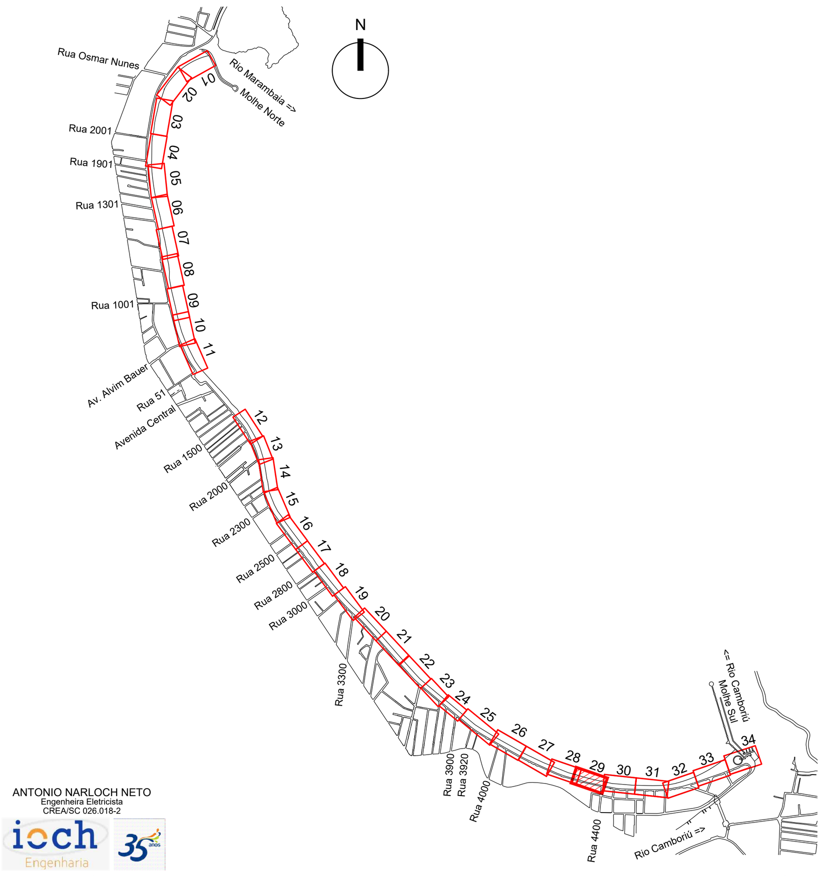

ANTONIO NARLOCH NETO
Engenheira Eletricista
CREA/SC 026.018-2
iech Engenharia

Nº	Registro de Modificações	Visto	Data
REV 01	Conforme análise PMBC - Assessoria Especial do Projeto de Reurbanização da Orla	ANN	JUNHO/24
REV 00	Emissão Inicial	ANN	MAIO/24

Cliente: ESTADO DE SANTA CATARINA
MUNICÍPIO DE BALNEÁRIO CAMBORIÚ

Obra: PROJETO DE INTERVENÇÃO URBANA E PAISAGÍSTICA

Local da Obra: Praia Central - Trecho Sul - Est. 4+250 a 4+992 e 5+230 a 5+780

Projeto: Projeto TELECOM

Conteúdo: PROJETO TRECHO ARM. 09

Data: MAIO/2024
Desenho: ANN
Coordenação: SGG/DNS
Escala: indicada
Prancha: TEL 06/10

Elaboração: Alleanza Arquitetura Urbana & Engenharia
Responsáveis Técnicos:
DAYSI NASS DOS SANTOS:03526644950 Assinado de forma digital por DAYSI NASS DOS SANTOS:03526644950 Dados: 2024.07.02 09:22:15 -03'00'
Sérgio Guilherme Gollnick, Arquiteto & Urbanista, CAU A8097-7
Daysi Nass dos Santos, Engenheira Civil, CREA/SC 55522-3
Marcos Roberto Stramari, Engenheiro Civil, CREA/SC 76439-2
João Luiz de Figueiredo Junior, Arquiteto & Urbanista, CAU A101150-2

A1 ext - 594 X 1189