Mapa de Portas

ID do Elemento	Quant.	Tamanho L x A	Tipo de Abertura	Material
P1	14	0,90×2,10	Abrir Simples	Madeira
P2	16	0,80×2,10	Abrir Simples	Madeira
P3	25	0,70×1,80	Abrir Simples	Alumínio
P4	24	0,90×2,10	Abrir Simples	Madeira
P5	2	0,90×2,55	Abrir Simples	Madeira; Vidro
P6	1	0,90×2,10	Abrir Simples	Madeira
P7	1	1,00×2,10	Abrir Simples	Madeira
P8	1	1,40×2,10	Abrir Dupla	Madeira
P9	2	0,80×2,10	Abrir Simples	Alumínio
P10	1	0,90×1,80	Abrir Simples	Alumínio
P11	2	0,90×2,10	Abrir Simples	Madeira
P12	1	2,00×2,10	Abrir Dupla	Madeira
P13	1	0,60×1,80	Abrir Simples	Madeira
P14	1	0,70×2,10	Abrir Simples	Madeira
PJ1	2	2,60×2,40	Correr 4 Folhas	Alumínio; Vidro
PT1	1	0,90×2,10	Abrir Simples	Aço Galvanizado
PT2	1	0,90×2,30	Abrir Simples	Aço Galvanizado
PT3	1	4,00×2,20	Correr 1 Folha	Aço Galvanizado
PT4	1	3,20×2,15	Correr 1 Folha	Aço Galvanizado
PT5	1	1,20×2,50	Abrir Simples	Aço Galvanizado
PT6	1	1,45×2,30	Abrir Simples	Aço Galvanizado
PT7	1	3,50×1,83	Correr 1 Folha	Aço Galvanizado
PT8	1	2,00×1,83	Correr 1 Folha	Aço Galvanizado

Mapa de Janelas

ID do Elemento	Quant.	Tamanho L x A	Peitoril	Tipo de Abertura	Material
J1	1	1,60×0,60	1,70	Correr 4 Folhas	Alumínio; Vidro
J2	1	1,10×0,45	1,70	Veneziana Fixa	Alumínio; Vidro
J3	3	1,10×0,45	2,10	Veneziana Fixa	Alumínio; Vidro
J4	2	0,60×0,60	2,00	Basculante	Alumínio; Vidro
J5	1	2,40×1,10	1,05	Correr 4 Folhas	Alumínio; Vidro
J6	2	0,60×0,60	1,70	Basculante	Alumínio; Vidro
J7	1	2,40×1,10	1,20	Correr 4 Folhas	Alumínio; Vidro
J8	1	1,60×1,10	1,20	Correr 4 Folhas	Alumínio; Vidro
J9	1	2,00×1,80	0,28	Não definido	Não definido
J10	1	5,20×0,90	0,45	Não definido	Não definido
J11	2	2,00×1,10	1,20	Correr 4 Folhas	Alumínio; Vidro
J12	2	5,40×0,90	0,45	Não definido	Não definido
J13	2	9,20×0,90	0,45	Não definido	Não definido
J14	2	2,00×0,50	2,00	Basculante	Alumínio; Vidro
J15	1	1,90×1,10	1,05	Correr 4 Folhas	Alumínio; Vidro
J16	2	5,60×2,40	0,00	Não definido	Não definido
J17	1	2,20×1,10	1,00	Fixa	Alumínio; Vidro
J18	1	3,70×2,00	0,30	Não definido	Não definido
J19	3	1,95×1,40	1,00	Correr 4 Folhas	Alumínio; Vidro
J20	1	2,00×0,60	1,60	Basculante	Alumínio; Vidro
J21	2	2,80×1,45	1,10	Correr 4 Folhas	Alumínio; Vidro
J22	1	2,85×2,00	0,30	Não definido	Não definido
J23	1	1,60×1,00	1,15	Correr 4 Folhas	Alumínio; Vidro
J24	1	3,00×1,20	1,00	Correr 4 Folhas	Alumínio; Vidro
J25	1	4,40×0,90	0,45	Não definido	Não definido
J26	3	3,00×1,20	1,00	Correr 4 Folhas	Alumínio; Vidro
J27	7	3,40×1,10	1,64	Correr 4 Folhas	Alumínio; Vidro
J28	1	2,00×1,15	1,00	Correr 4 Folhas	Alumínio; Vidro
J29	1	5,60×2,10	0,10	Não definido	Não definido
J30	1	1,95×1,40	1,20	Correr 4 Folhas	Alumínio; Vidro

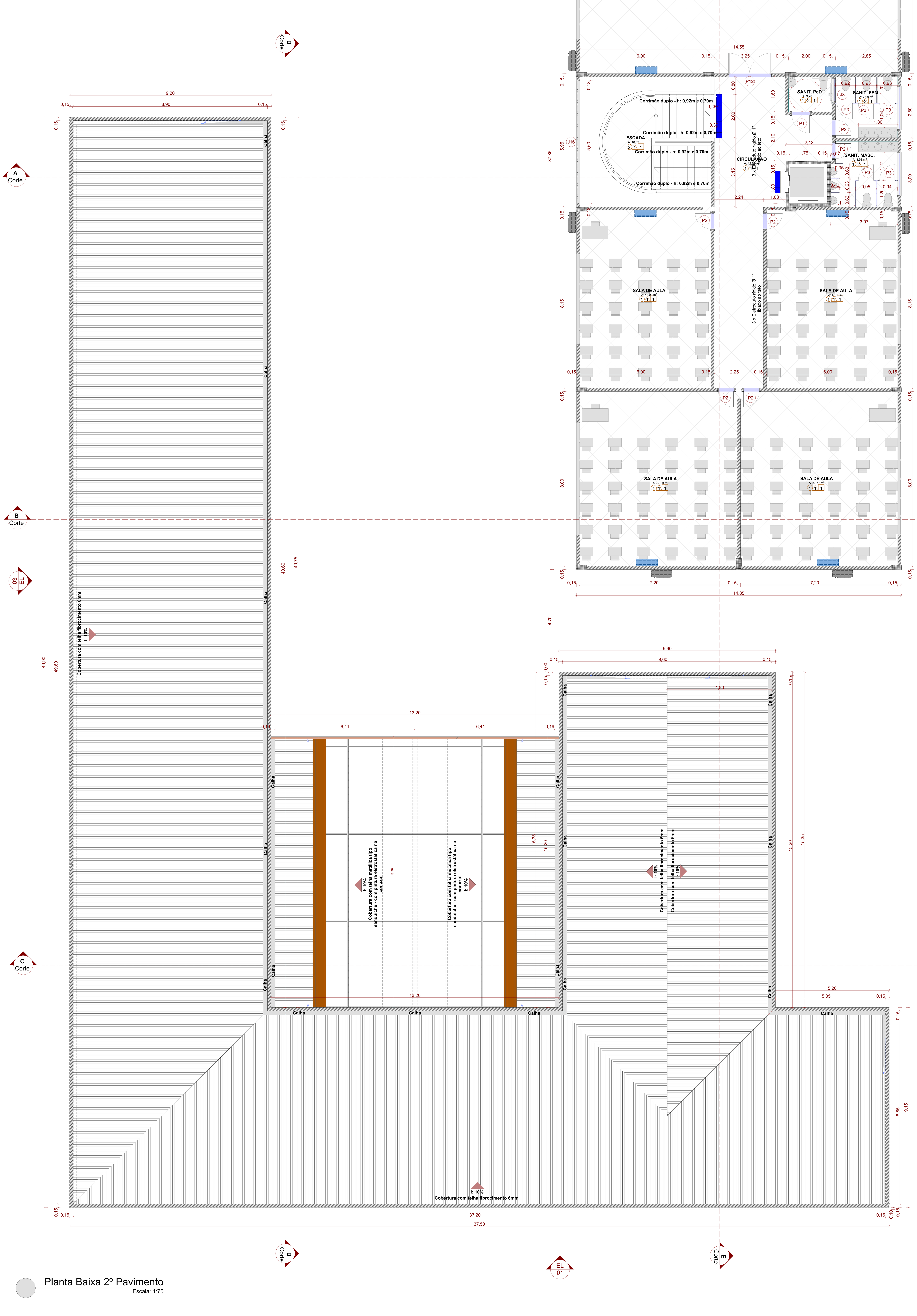

Planta Baixa 2º Pavimento
Escala: 1:75

Legenda

Piso

1. Piso cerâmico
2. Piso cerâmico antiderrapante
3. Grama
4. Piso intertravado esp. 6cm
5. Piso intertravado esp. 8cm
6. Pedra - seicho
7. Piso de Taco de madeira (a restaurar)

Parede

1. Pintura acrílica
2. Cerâmica até o teto

Forro

1. Laje - Tinta Acrílica
2. Gesso - Pintura Acrílica

Legenda

- Piso Porcelanato 60x60cm
- Piso de taco de madeira a restaurar
- Piso concreto estampado existente
- Pedra seixo
- Piso intertravado esp. 8cm - cor: natural
- Piso intertravado esp. 6cm - cor: vermelho
- Cobertura em telha de fibrocimento ondulada esp. 6mm
- Piso tátil direcional 25x25cm - cor: preto
- Piso tátil alerta 25x25cm - cor: preto
- Condicionador de ar split - maquina evaporadora
- Condicionador de ar split - maquina condensadora

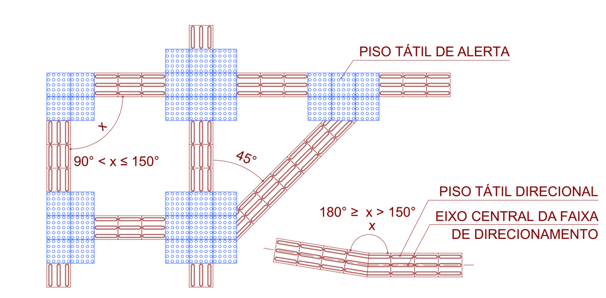

SINALIZAÇÃO TÁTIL
SEM ESCALA

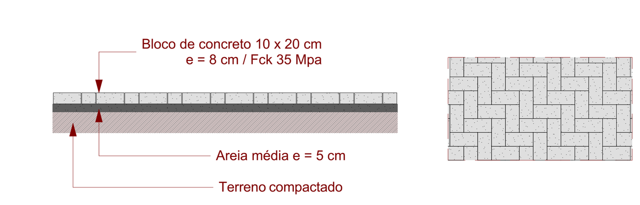

BLOCO DE CONCRETO
SEM ESCALA

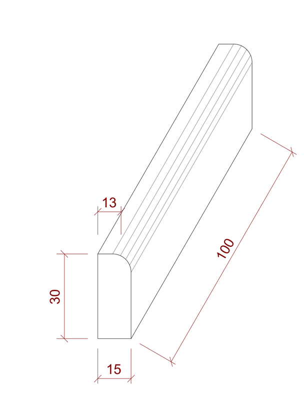

MEIO FIO
SEM ESCALA

AÇÃO	DESCRIÇÃO	DATA	RESPONSÁVEL
0	Emissão inicial	07/2022	RAFAEL WS

ASSOCIAÇÃO DOS MUNICÍPIOS DA REGIÃO DA FOZ DO RIO ITAJAÍ
Rua Luiz Lopes Gonzaga, 1655 - Bairro São Vicente - CEP 88309-421 - Itajaí-SC - CREA-SC 050.968-0
www.amfri.org.br engenharia@amfri.org.br amfri@amfri.org.br

Prefeitura Municipal de Balneário Camboriú
Estado de Santa Catarina

Código: 0622

REFORMA E AMPLIAÇÃO CEM PROF. ANTÔNIO LUCIO

Data: 07/2022
Desenho: Rafael WS

Projeto: ARQUITETÔNICO
Endereço: Rua Itália, 977. Bairro Nações

Conteúdo da Folha: Planta Baixa 2º Pavimento Detalhes

Projeto: ARQ
Folha: 04/15

Prefeitura Municipal
Fabricio José Satiro de Oliveira
Prefeito Municipal

Responsável Técnico
RAFAEL CALISTRO BORBA:04136123922
Assinado digitalmente por RAFAEL CALISTRO BORBA:04136123922
Data: 2022.10.19 13:45:07-03'00'
Rafael Calistro Borba
Engenheiro Civil - CREA/SC 093.243-9