QMC06

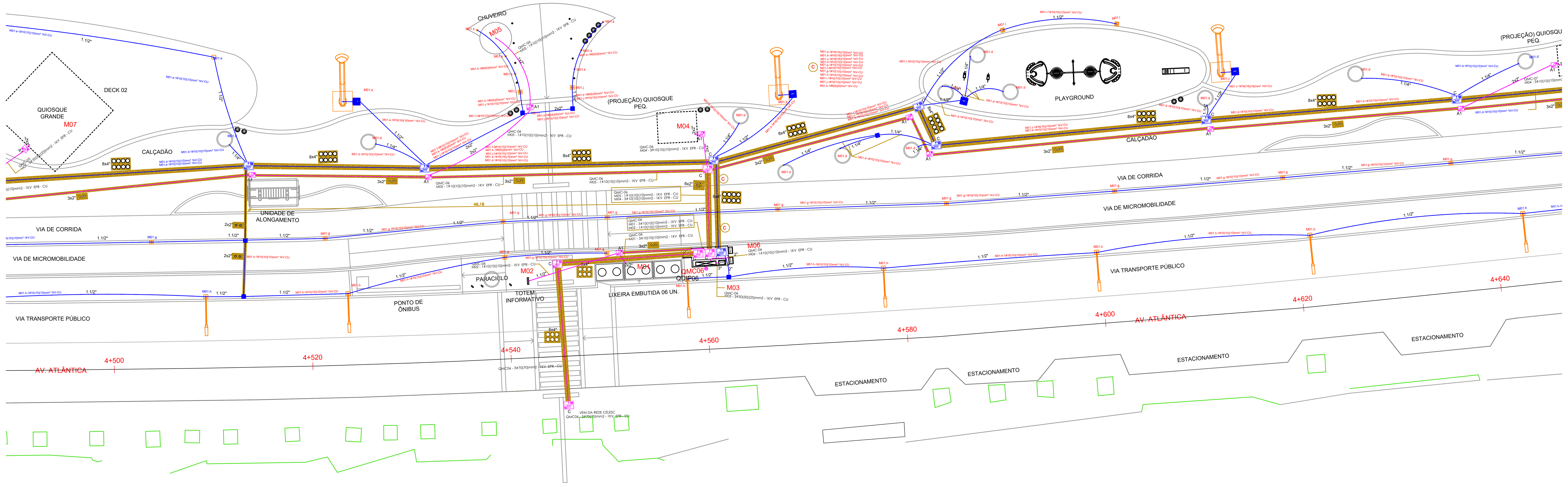

(1) VISTA FRONTAL DO QMC 06
SEM ESCALA

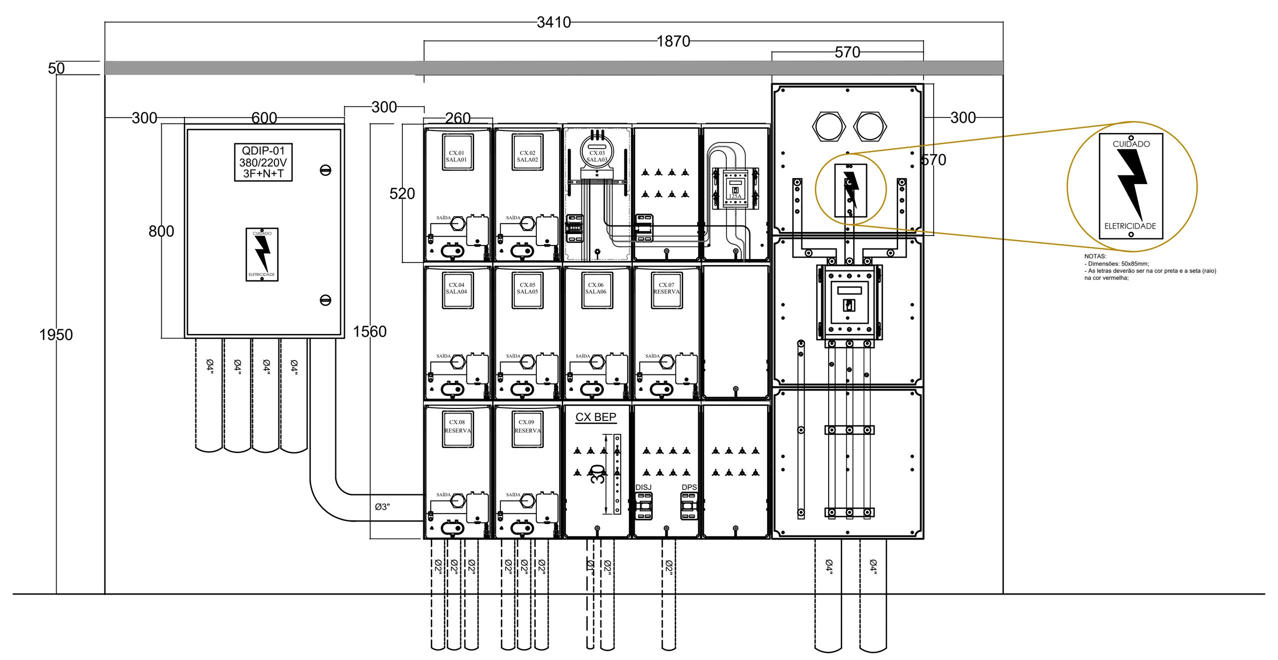

NOTA: AS COTAS ESTÃO EXPRESSAS EM MM.

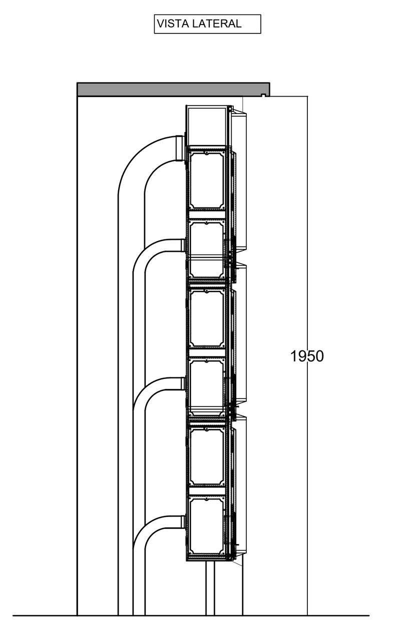

CARACTERÍSTICAS TÉCNICAS:
1 – Anti–chama;
2 – Elevada resistência aos agentes atmosféricos;
3 – Estabiliados aos raios UV;
4 – Excelente resistência a corrosão;
5 – IP65, conforme IEC 529 (EM 60259).

CARACTERÍSTICAS ELÉTRICAS:
1 – Duplo isolamento;
2 – Rigidez dielétrica > 5kV;
3 – Resistência de isolamento > 5M ohms.

MATERIAL:Tampa em policarbonato transparente e corpo em policarbonato bege.

DIMENSÕES CX .MEDIÇÃO:Comprimento 520mm x Largura 260mm x Profund.170mm
Espessura das paredes:3mm

NOTA IMPORTANTE: OS CABOS DE ALIMENTAÇÃO DO QUADRO DE MEDIDORES DEVE ENTRAR POR CIMA NO DISJUNTOR GERAL E SAIR POR BAIXO PARA CONECTAR AOS BARRAMENTOS.

(2) DIAGRAMA UNIFILAR QMC 06
SEM ESCALA

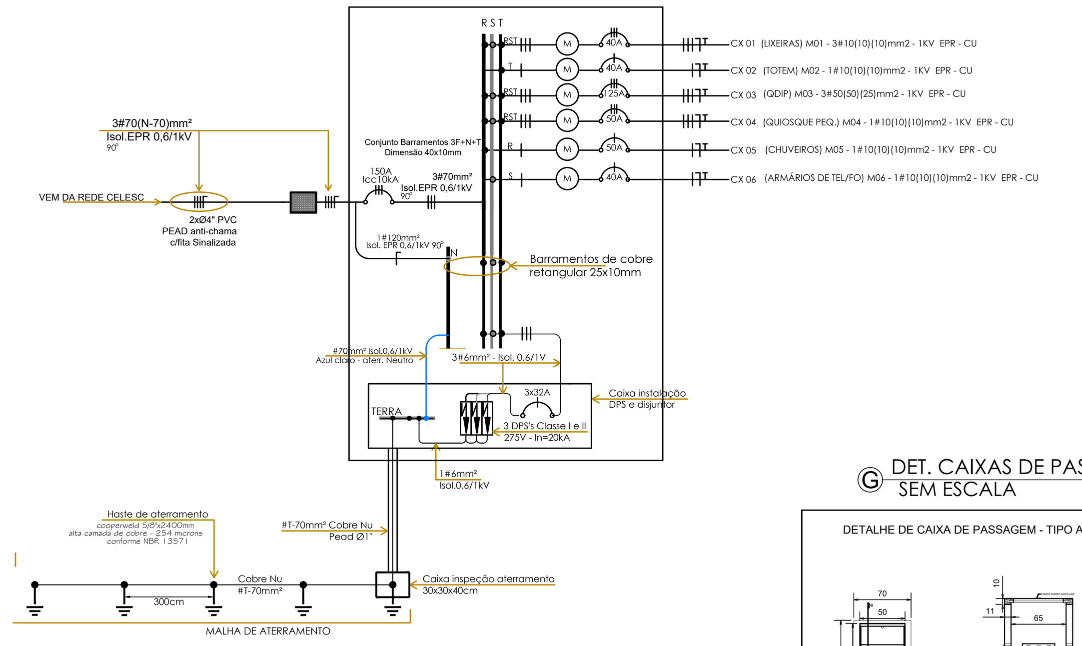

(3) DIAGRAMA UNIFILAR QDIP-06
SEM ESCALA

QDIP - 06

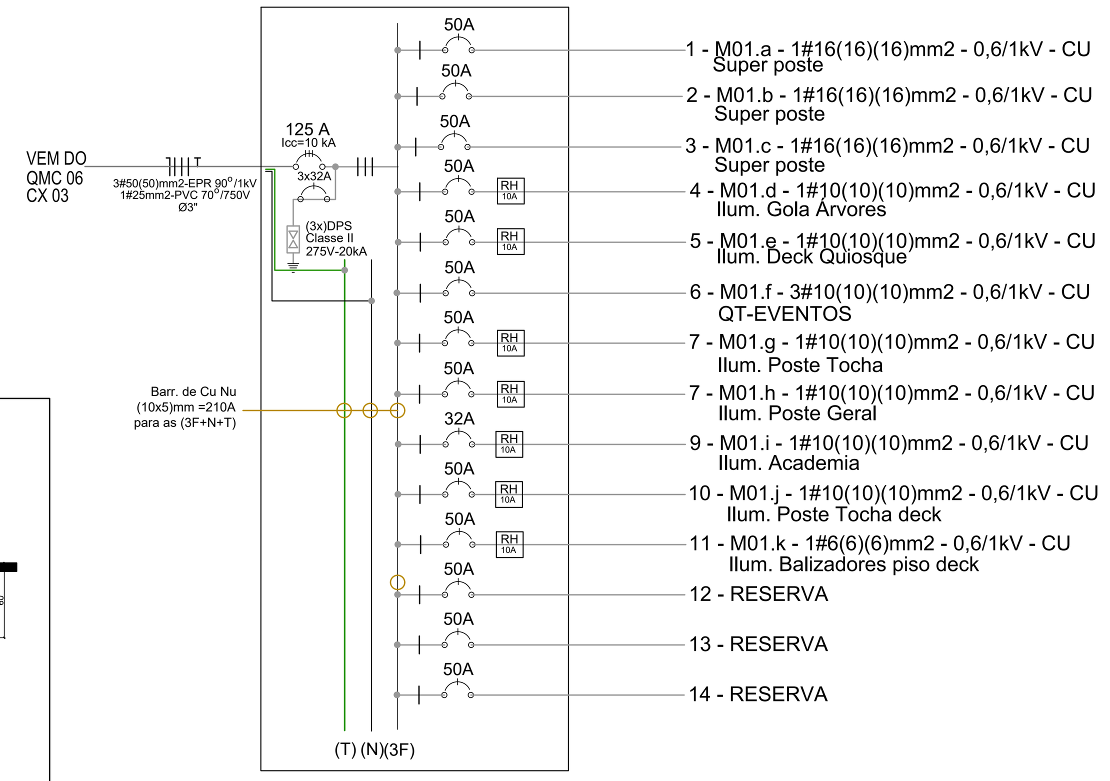

(03) PROJETO ELÉTRICO - QMC 06
Escala 1:250

(A) PLANTA BAIXA IMPL. QMC
SEM ESCALA

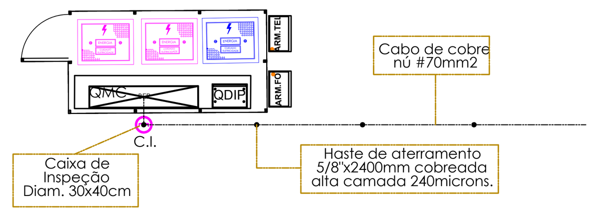

(B) DETALHE INST. ILUM. COLARINHO DAS ÁRVORES
SEM ESCALA

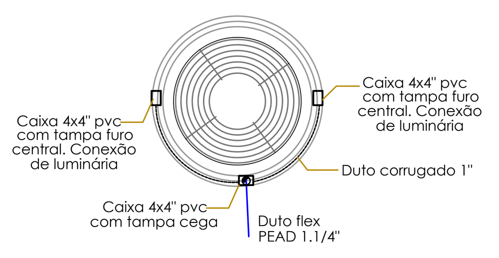

(C) DET. ALIMENTAÇÃO DOS POSTE DE ILUM.
SEM ESCALA

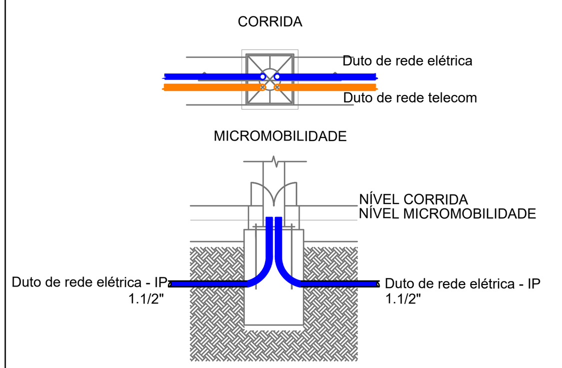

(D) DET. ALIM. DOS POSTES FINAL DE CIRCUITO
SEM ESCALA

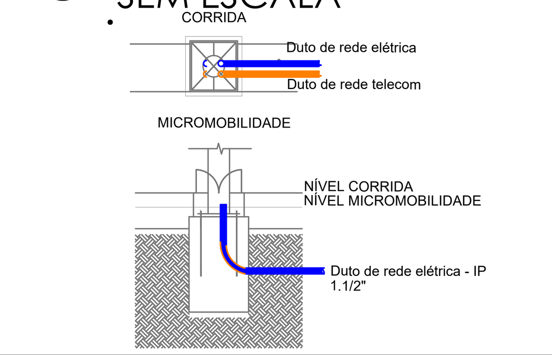

(E) DET. ELEMENTOS DO ATERRAMENTO
SEM ESCALA

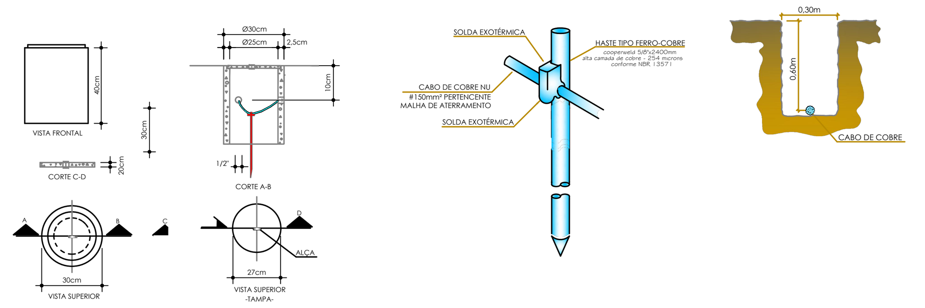

(F) DET. DE BANCOS DE DUTOS
SEM ESCALA

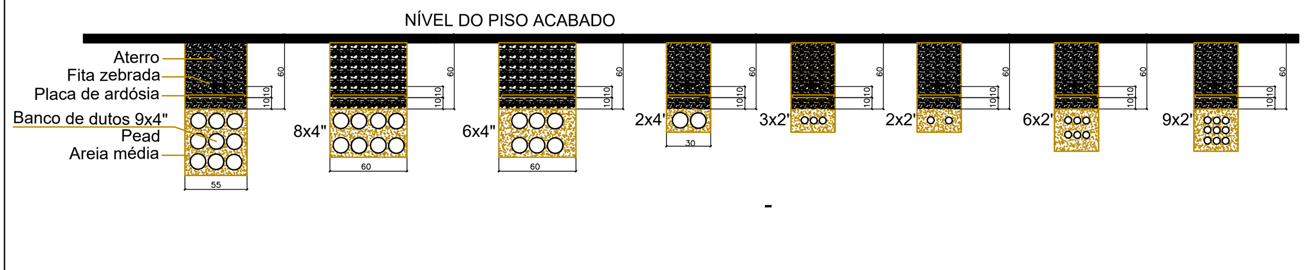

(G) DET. CAIXAS DE PASSAGEM
SEM ESCALA

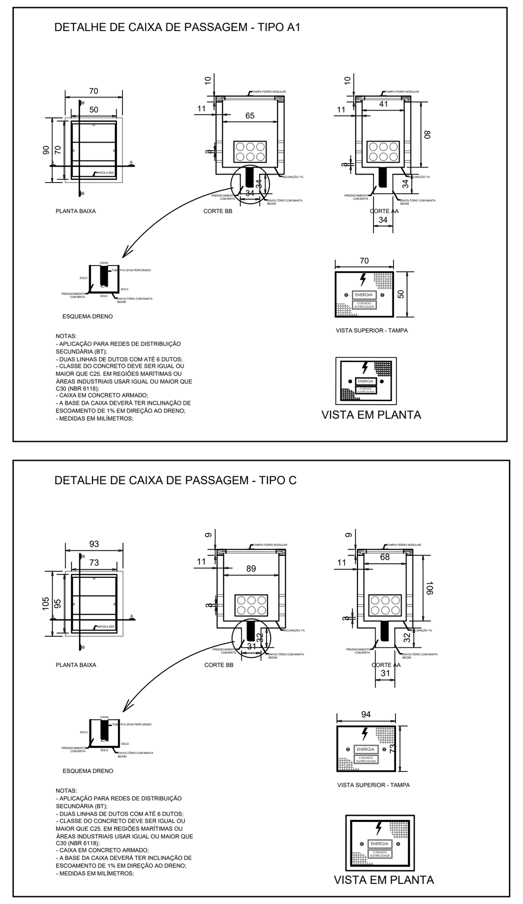

SIMBOLOGIA REDE ELÉTRICA

QDIP	QUADRO DE DISTRIBUIÇÃO ILUMINAÇÃO PÚBLICA
QMC	QUADRO DE MEDIÇÃO PADRÃO CELESC
	CAIXA DE PASSAGEM E DERIVAÇÃO TIPO "C" - DIM. CONF. DETALHE ACESSIVEL E COM TAMPA DE FERRO PADRÃO
	CAIXA DE PASSAGEM E DERIVAÇÃO TIPO "C" - DIM. CONF. DETALHE PODERÁ FICAR TOTALMENTE ENTERRADA SEM ACESSO. TAMPA PODE SER DE CONCRETP.
	CAIXA DE PASSAGEM E DERIVAÇÃO TIPO "A1" - DIM. CONF. DETALHE ACESSIVEL E COM TAMPA DE FERRO PADRÃO
	CAIXA DE PASSAGEM E DERIVAÇÃO TIPO "A1" - DIM. CONF. DETALHE PODERÁ FICAR TOTALMENTE ENTERRADA SEM ACESSO. TAMPA PODE SER DE CONCRETP.
	BANCO DE DUTOS SUBTERRÂNEO - ALIMENTADORES E DISTRIBUIÇÃO
	BANCO DE DUTOS SUBTERRÂNEO - DISTRIBUIÇÃO IP

- (ILUMINAÇÃO) SUPERPOSTE
- (ILUMINAÇÃO) POSTE DE ILUMINAÇÃO GERAL
- (ILUMINAÇÃO) POSTE "QUIOSQUE"
- (ILUMINAÇÃO) POSTE "TOCHA"
- (ILUMINAÇÃO) BALIZADOR DE PISO

NOTAS / CONVENÇÕES

1. As instalações devem ser feitas todas de modo subterrâneo utilizando-se eletroduto de PVC flexível reforçado com Ø1" e do tipo PEAD com Ø1.1/4", 1.1/2", 2" e 4" conforme indicado em projeto. Todos os eletrodutos deverão ser antichama.

2. Conferir a alimentação dos circuitos e classe de isolação de acordo com os diagramas unifilares, em geral utilizar cabo de classe de isolação de 0,6/1kV em circuitos que conter alguma passagem subterrânea, para os demais, utilizar cabos com classe de isolação de 750V para condutor de terra/proteção.

3. Quando da passagem de mais de um circuito por um eletroduto, o aterramento (fio terra) deverá ser o circuito com maior seção ou conforme indicado em projeto.

4. Todos os circuitos deverão ser devidamente identificados com as seguintes cores:
*Fases "R": 1 Fase "R": Preta
*Fases "S": 2 Fase "S": Cinza ou Branca
*Fases "T": 3 Fase "T": Vermelho
*Terra: Verde-amarelo (cor verde com filete cor amarela)
*Neutro: Azul-clara.

5. Todos os quadros de distribuição devem ter barramentos de neutro, neutro DR (quando existente no quadro) e terra isolados.

6. Por se tratar de instalação "frente mar" todos os quadros de medições e de distribuição deverão ser de policarbonato ou aço inóx.

7. Todos os quadros deverão ter espaço reserva de no mínimo 30%, tendo em vista um melhor acondicionamento dos cabos / disjuntores e equipamentos auxiliares.

8. As redes elétricas e de comunicação não deverão em momento algum estar juntas, para isso, cada sistema deverá possuir uma rede com eletrodutos exclusivos.

9. As alterações e complementações além deste projeto são de inteira responsabilidade do executor da obra. Para maiores esclarecimentos, consultar memorial descritivo que complementa este projeto.

10. Todos os quadros de distribuição deverão possuir instalados DPS (dispositivos de proteção de surto) nas fases e no neutro.

11. Todos os equipamentos utilizados deverão ser compatíveis com o uso de DR's com corrente de fuga máxima de 30mA.

12. O projeto de infraestrutura seguiu a orientação de projeto luminotécnico fornecido pelo contratante, sendo as especificações dos equipamentos de iluminação e acessórios, assim como do rendimento do sistema de inteira responsabilidade do projetista autor do projeto.

MAPA CHAVE

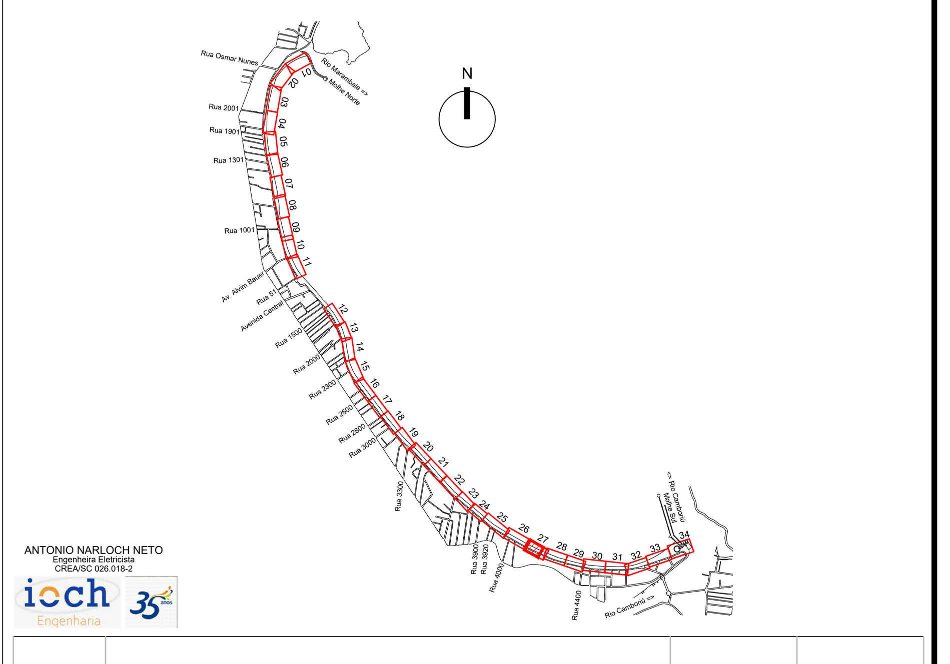

ANTONIO NARLOCH NETO
Engenheira Eletricista
CREA/SC 026.018-2
ioch Engenharia 35 anos

Nº	Registro de Modificações	Visto	Data
REV 01	Conforme análise PMBC - Assessoria Especial do Projeto de Reurbanização da Orla	ANN	JUNHO/24
REV 00	Emissão Inicial	ANN	MAIO/24

Cliente: ESTADO DE SANTA CATARINA
MUNICÍPIO DE BALNEÁRIO CAMBORIÚ

Obra: PROJETO DE INTERVENÇÃO URBANA E PAISAGÍSTICA

Local da Obra: Praia Central - Trecho Sul - Est. 4+250 a 4+992 e 5+230 a 5+780

Projeto: Projeto ELÉTRICO
Data: Fevereiro/2024
Escala: indicada
Desenho: JLFJ
Conteúdo: PROJETO LEGAL - QMC 06
Coordenação: SGG/DNS
Prancha: EL 03/10

Elaboração: Alleanza Arquitetura Urbana & Engenharia
Responsáveis Técnicos:
Sérgio Guilherme Gollnick, Arquiteto & Urbanista, CAU A8097-7
Daysi Nass dos Santos, Engenheira Civil, CREA/SC 55522-3
Marcos Roberto Stramari, Engenheiro Civil, CREA/SC 76439-2
João Luiz de Figueiredo Junior, Arquiteto & Urbanista, CAU A101150-2
DAYSI NASS DOS SANTOS:03526644950

A1 ext - 594 X 1189