DETALHE DA DERIVAÇÃO DOS ALIMENTADORES
SEM ESCALA

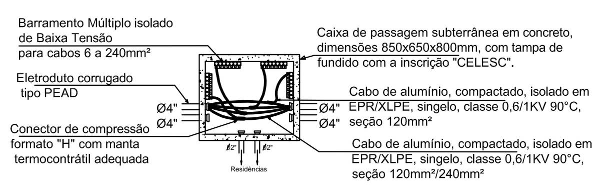

DETALHE DE FIXAÇÃO CABOS DE BAIXA TENSÃO
SEM ESCALA

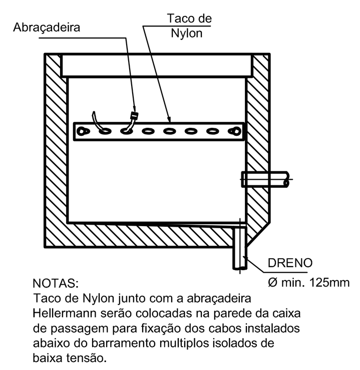

NOTAS:
Taco de Nylon junto com a abraçadeira Hellermann serão colocadas na parede da caixa de passagem para fixação dos cabos instalados abaixo do barramento multiplos isolados de baixa tensão.

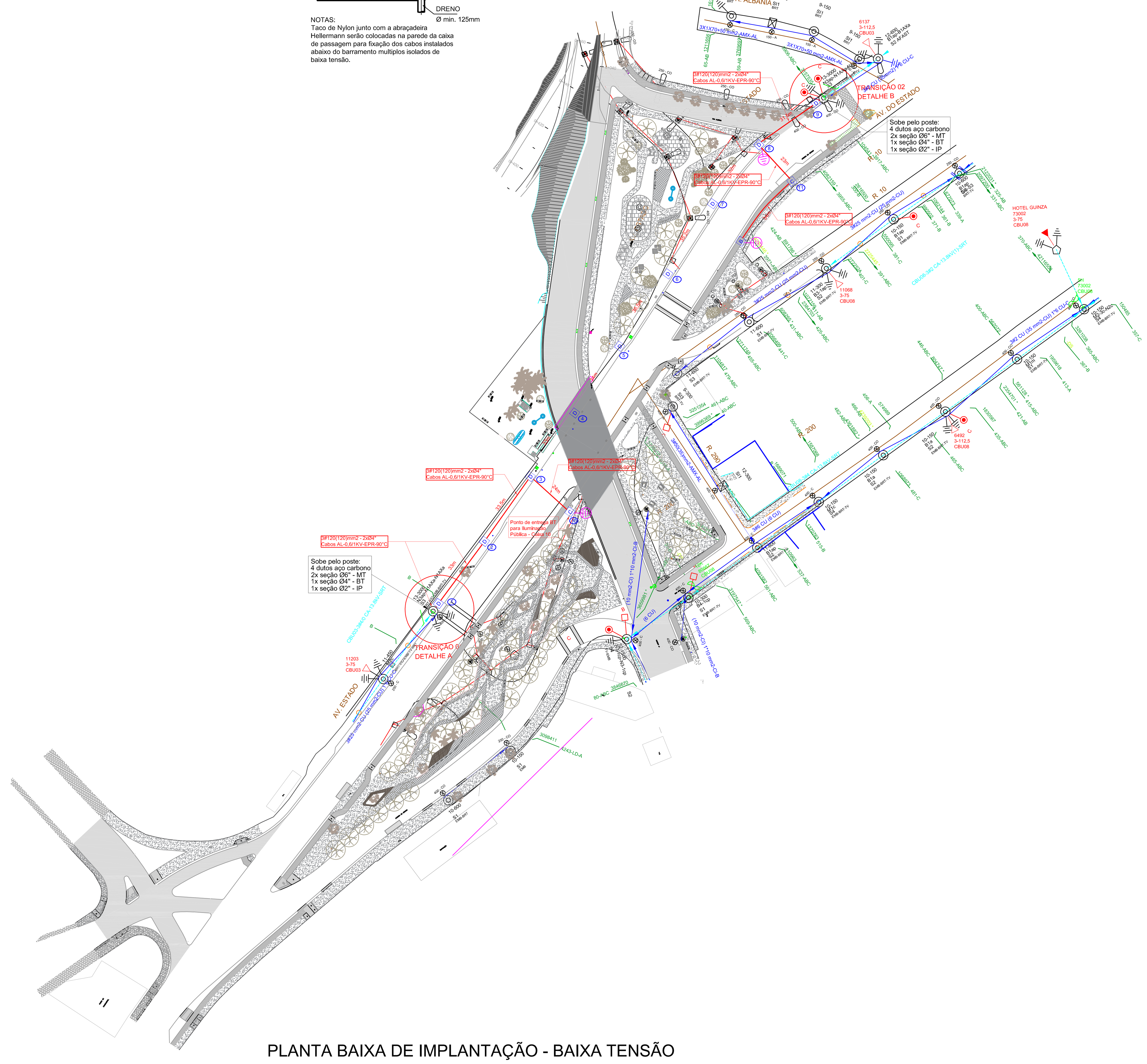

PLANTA BAIXA DE IMPLANTAÇÃO - BAIXA TENSÃO
REDE SUBTERRÂNEA DE DISTRIBUIÇÃO DE ENERGIA ELÉTRICA
ESCALA 1:1000

SIMBOLOGIA

- Transformadores Pedestais: Malha de Aterramento com 05 hastes tipo cooperweld 2,4M e cabo de cobre nú 70mm2.
- Derivação Aéreo p/ Subterrânea MT (Rede CELESC): Malha de Aterramento com 05 hastes tipo cooperweld 2,4M e cabo de cobre nú 35mm2.
- Derivação Subterrânea MT (BTX): Malha de Aterramento com 02 hastes tipo cooperweld 2,4M e cabo de cobre nú 70mm2.
- MT: 01 haste tipo cooperweld 2,4M e cabo de cobre nú 35mm2.
- Iluminação Pública: 01 haste tipo cooperweld 2,4M e cabo de cobre nú 16mm2.
- BT (Final de Rede): 03 hastes tipo cooperweld 2,4M e cabo de cobre nú 35mm2.

M -Caixa de passagem subterrânea em concreto tipo M, dimensões 180x180x250cm com tampa de ferro fundido nodular com a inscrição "CELESC"

D -Caixa de passagem subterrânea em concreto tipo D, dimensões 120x94x132cm, com tampa de ferro fundido nodular com a inscrição "CELESC".

C -Caixa de passagem subterrânea em concreto tipo C, dimensões 85x65x120cm, com tampa de ferro fundido nodular com a inscrição "CELESC".

B -Caixa de passagem subterrânea em concreto tipo B, dimensões 85x65x101cm, com tampa de ferro fundido nodular com a inscrição "CELESC".

A -Caixa de passagem subterrânea em concreto tipo A, dimensões 65x41x85cm, com tampa de ferro fundido nodular com a inscrição "CELESC".

-Para-Raio projetado.

-Poste de Concreto Duplo T Projetado.

-Transformador Existente.

-Chave faca Projetada

-Poste de Concreto Duplo T Existente.

-Poste de Concreto Circular Projetado.

-Poste de Concreto Circular existente.

3#120(120)mm2 - 2xØ4"
Cabos AL-0,6/1KV-EPR-90°C
-Rede de distribuição de energia elétrica em baixa tensão 380/220V, composta de três cabos de alumínio unipolares compactados, isolação 0,6/1KV de 120mm2 para as fases, e um cabo de alumínio isolação 0,6/1KV de 120mm² para o neutro, em dois eletrodutos tipo PEAD de Ø4", sendo 01 eletroduto reserva.

-Eletroduto corrugado diretamente enterrado no solo, tipo PEAD, para rede de distribuição secundária (BT).

CARIMBO CELESC

O Serviço de Construção, em conjunto com a empreiteira deverá planejar a execução da obra, de acordo com o projeto e a situação da rede existente em campo, prevendo os recursos necessários materiais, mão-de-obra e equipamentos - e solicitar o Desligamento/Bloqueio de Linha Viva, seguindo as Instruções Normativas em vigor na CELESC (I-332.0023-Solicitação de Desligamento e I-332.0025-Bloqueio de Religamento). Todos os procedimentos de segurança deverão ser observados e seguidos de acordo com a NR-10, inclusive os equipamentos a serem desligados (citados abaixo), deverão ser conferidos em campo antes da execução da obra.

TRECHO A SER INTERDITADO: EQUIPAMENTOS A SEREM DESLIGADOS:
PLANO DE TRABALHO
ALERTAMOS QUE:
- Antes do início dos trabalhos, o fiscal ou equipe de emergência do COD, deverá desligar a rede de energia elétrica, testar, aterrar, sinalizar com placa e, posteriormente, entregar livre à empreiteira, através do DTD;
- Após a conclusão dos trabalhos, o fiscal ou equipe de emergência do COD, após receber a linha livre da empreiteira, através do DTD, providenciará a retirada do aterramento, da placa de sinalização e o fechamento da chave, energizando a rede.

AMFRI

AMFRI - ASSOCIAÇÃO DOS MUNICÍPIOS DA REGIÃO DA FOZ DO RIO ITAJAÍ
Rua Luiz Lopes Gonzaga, nº 1655 - Bairro São Vicente - Itajaí-SC - CREA/SC nº 050968-0

Estado de Santa Catarina
Prefeitura Municipal de Balneário Camboriú

ESCALA: 1:1000

OBRA: ELEVADO DA AVENIDA DO ESTADO
PROJETO Nº: BC??-2018
PROJETO: Elétrico
LOCAL: Avenida do Estado
Bairro Centro - Município de Balneário Camboriú - SC
REFERENCIA

FU: 11203
ALIMENTADOR: CBU03
TENSÃO: 15 KV

CONTEÚDO: IMPLANTAÇÃO REDE BAIXA TENSÃO

PREFEITURA MUNICIPAL
Fabricio Oliveira
Prefeito Municipal

PROJETO
Walmyr Baptista da Silva Junior
ENGENHEIRO ELETRICISTA
CREA Nº 013.365-3

DATA: 22/04/2020
FOLHA: ELS- 01-02