DOCUMENTOS DE REFERÊNCIA

- ACAD-Avenida Atlântica (Topografia)_R1

NOTAS

01 Cotas em metros. Coordenadas em UTM.

02 Todas as cotas deverão ser conferidas no local.

03 Em caso de divergência entre desenhos e cotas, o autor do projeto deverá ser consultado

03 Anterior ao início dos serviços de remoções e demolições, deverá ser realizado o fechamento com tapume referente a Etapa - 01, indicada no Projeto de Canteiro de Obra (Prancha CO).

04 O faseamento do canteiro de obras, se dá pela necessidade da não interrupção do tráfego de veículos e circulação de pedestres pelo sítio da obra, sendo portanto, impreterível o proseguimento da ordem planejada.

05 Caso identifique-se a ocorrência de interferências ou conflitos que não permitam as ações contidas neste planejamento, todas as partes envolvidas do projeto (fiscalização, PMBC, executor e projetistas), deverão ser informados para tomada conjunta da melhor decisão estratégica.

LEGENDA

- PISO CIMENTÍCIO VIBROPRENSADO - 50x50cm - COR CINZA CLARO
- PISO CIMENTÍCIO VIBROPRENSADO - 50x50cm - COR CINZA NATURAL
- PISO CIMENTÍCIO VIBROPRENSADO - 50x50cm - COR CINZA ESCURO
- PISO CIMENTÍCIO VIBROPRENSADO - 50x50cm - COR GRAFITE CLARO
- PISO CIMENTÍCIO VIBROPRENSADO - 50x50cm - COR GRAFITE
- PISO TÁTIL DIRECIONAL - 40x40cm - COR GRAFITE
- PISO TÁTIL ALERTA - 40x40cm - COR GRAFITE
- PROJEÇÃO DE EQUIPAMENTOS/ESPAÇOS DA URBANIZAÇÃO
- 5+180 INDICAÇÃO DE ESTAQUEAMENTO
- MEIO-FIO EXISTENTE
- INDICAÇÃO CAIXAS DE ESGOTO QUE PODEM TER TAMPA COM REVESTIMENTO DE PISO
- INDICAÇÃO ABRIGOS DE HIDRÔMETRO
- INDICAÇÃO CAIXAS DE ELÉTRICA E TELECOMUNICAÇÃO COM TAMPA DE FERRO
- INDICAÇÃO CAIXAS DE ELÉTRICA QUE PODEM TER TAMPA COM REVESTIMENTO DE PISO
- INDICAÇÃO DE TAMPA SOBRE CAIXAS DE ELÉTRICA DE ALUMÍNIO 40x40cm OU CAIXA SIFONADA 27x27cm

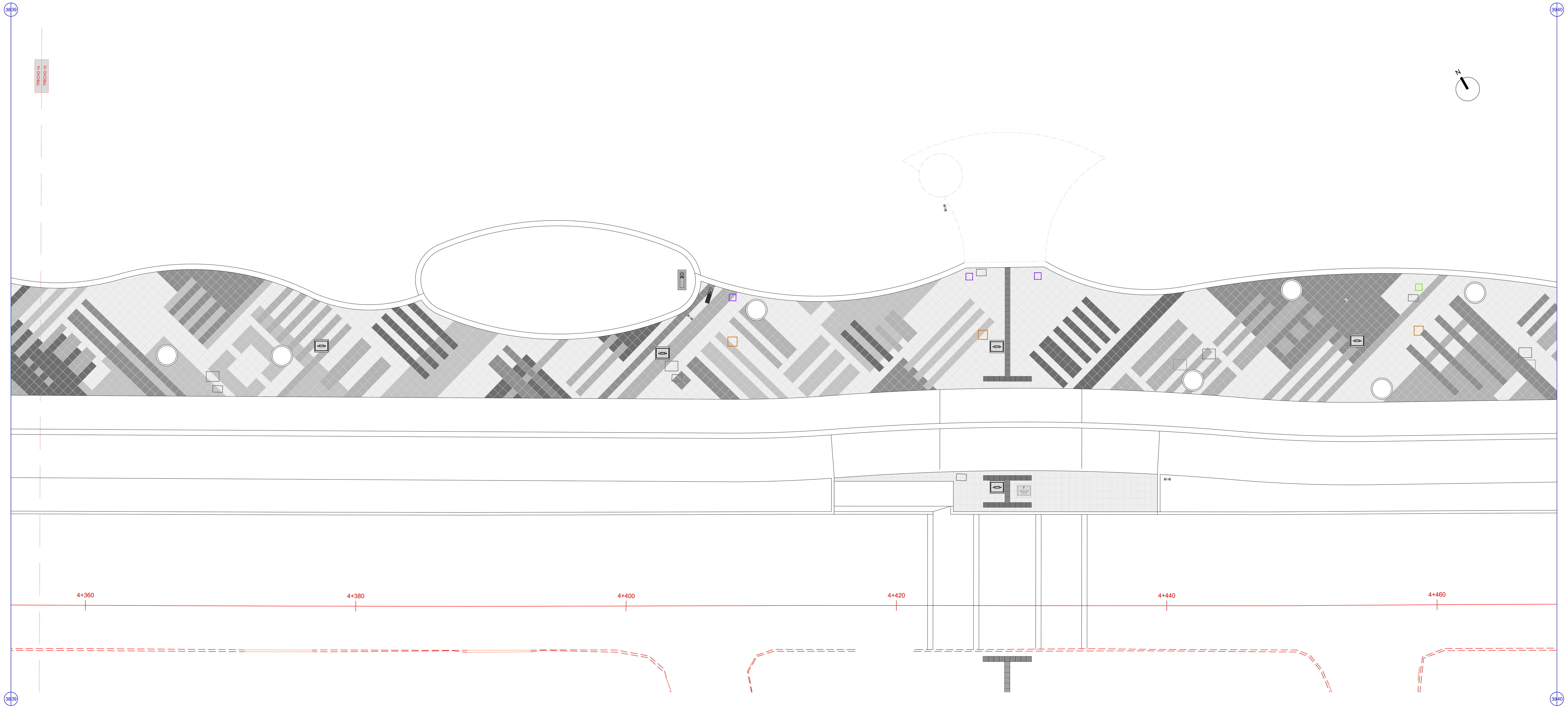

03 PLANTA BAIXA - ARTICULAÇÃO 39
Escala 1:125

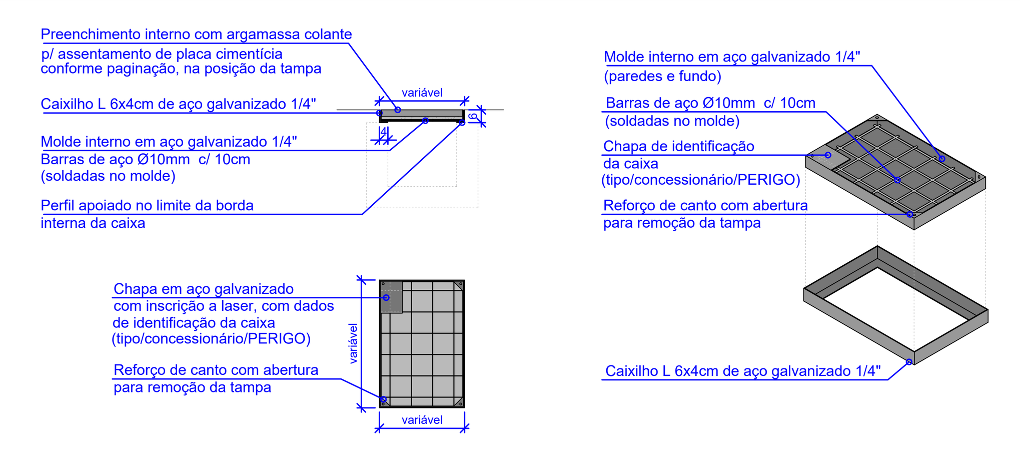

Detalhe de tampa para caixas de infraestrutura
Escala 1:25

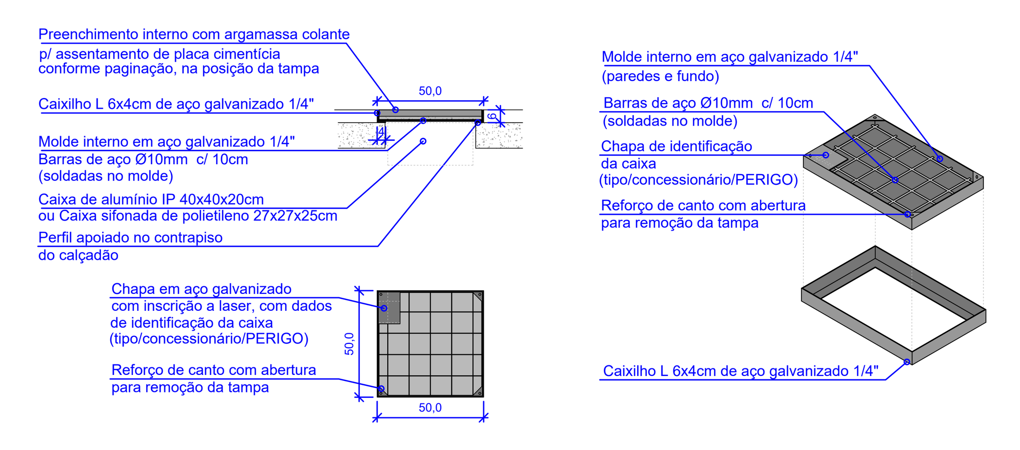

Detalhe de tampa sobre caixas de infraestrutura
Escala 1:25

MAPA CHAVE

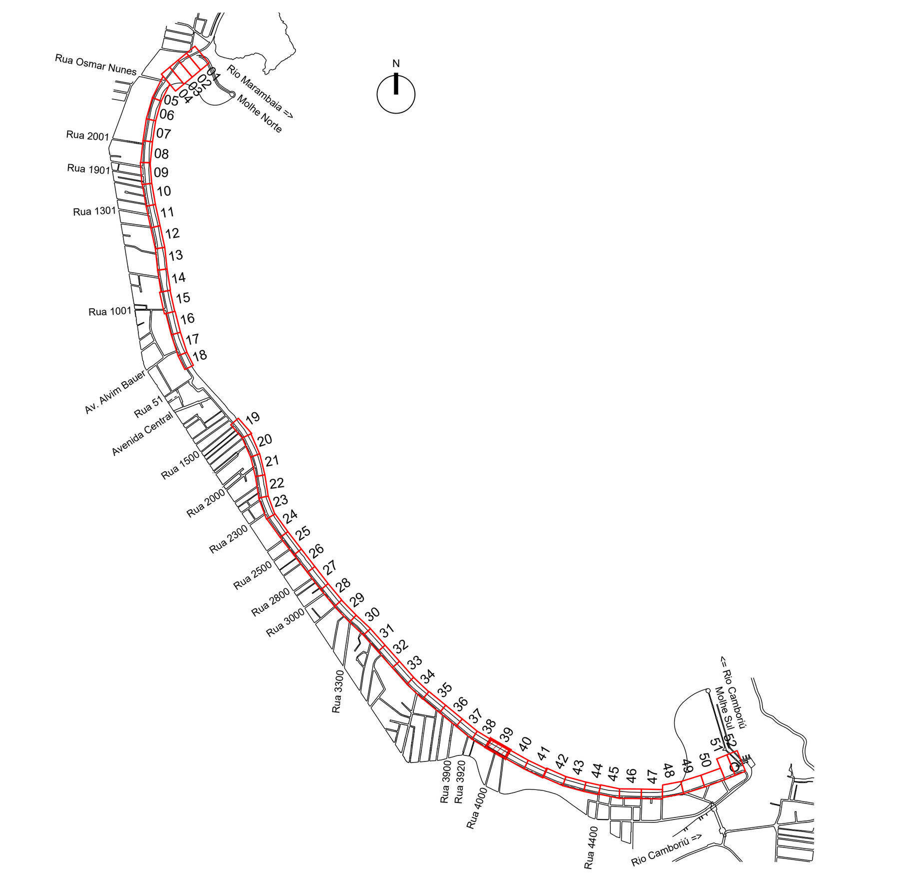

Nº	Registro de Modificações	Visto	Data
REV 01	Conforme análise PMBC - Assessoria Especial do Projeto de Reurbanização da Orla	JK	jun/2024
REV 00	Emissão inicial	JK	mai/2024

Cliente: ESTADO DE SANTA CATARINA
MUNICÍPIO DE BALNEÁRIO CAMBORIÚ

Obra: PROJETO DE INTERVENÇÃO URBANA E PAISAGÍSTICA

Local da Obra: Praia Central - Trecho Sul - Est. 4+250 a 4+992 e 5+230 a 5+780

Projeto: Projeto de Paginação

Data: mai/2024

Escala: 1:125

Desenho: JK

Conteúdo: Planta Baixa - Articulação 39 de 52

Coordenação: SGG/DNS

Prancha: PAG 02/13

Elaboração: Alleanza Arquitetura Urbana & Engenharia

Responsáveis Técnicos:
Sérgio Guilherme Gollnick - Arquiteto & Urbanista - CAU A8097-7
Daysi Nass dos Santos - Engenheira Civil - CREA/SC 55522-3
Marcos Roberto Stramari - Engenheiro Civil - CREA/SC 76439-2
João Luiz de Figueiredo Junior - Arquiteto & Urbanista - CAU A101150-2

A1 ext - 594 X 1189